ROLLON®

LinearEvolution

Actuator System Line

Seventh Axis

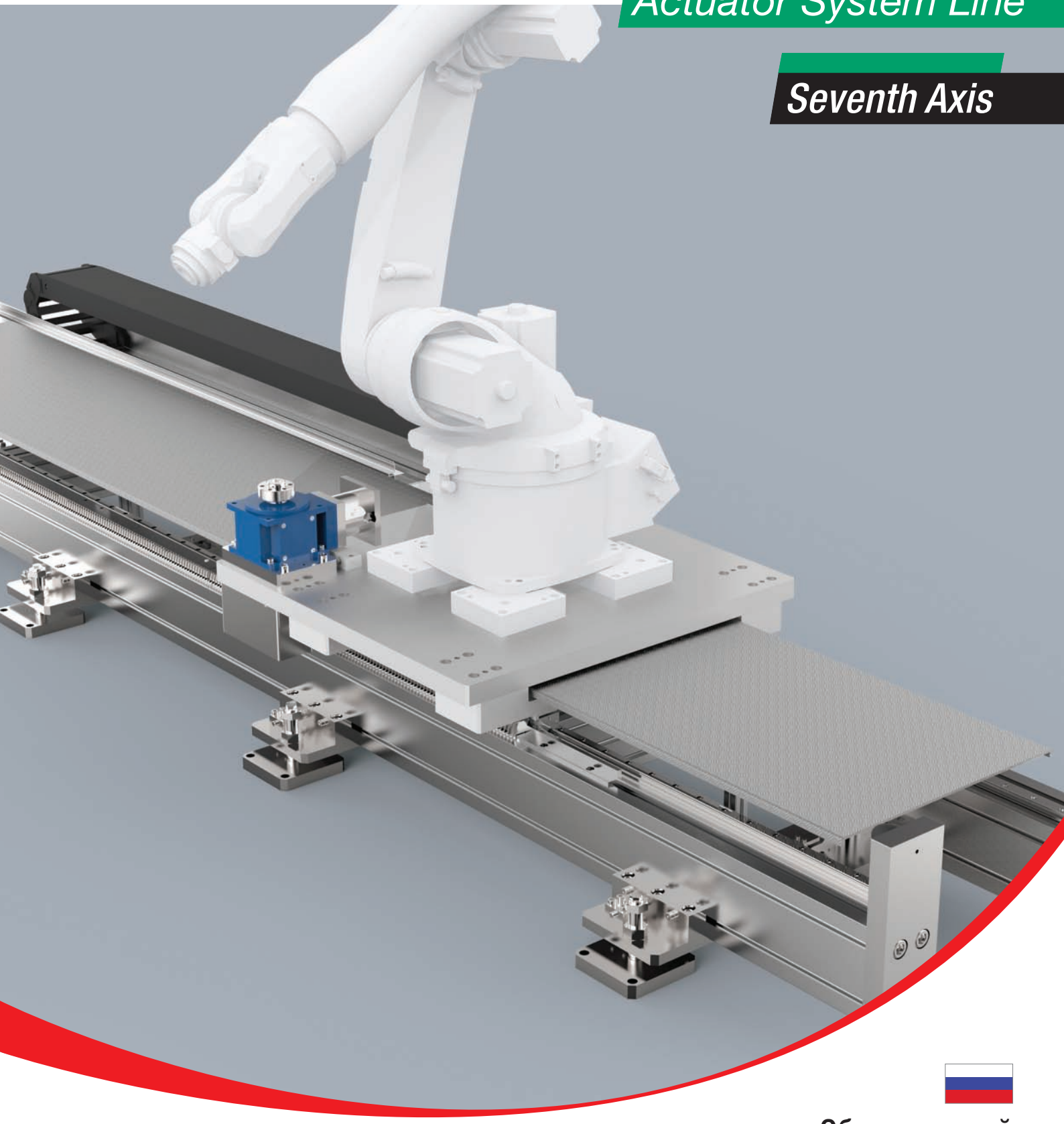

Обзор изделий

www.rollon.com

Seventh Axis

Преимущества

Увеличение рабочей области антропоморфных роботов.
Системы возвратно-поступательного перемещения позволяют с высокой динамикой перемещать промышленные роботы на большие расстояния.
Системы «Seventh Axis» от компании «Rollon» доступны в 7-ми различных типоразмерах, отличаются простотой их интеграции, и способны обеспечивать перемещение промышленных роботов массой до 2000 кг.

Упрощенный монтаж и регулировка
за счёт применения системы стальных поперечин и ножек с двумя различными системами регулировки.

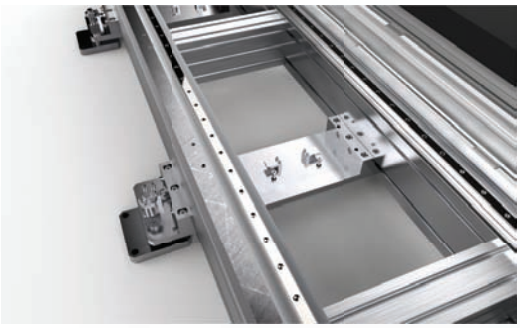

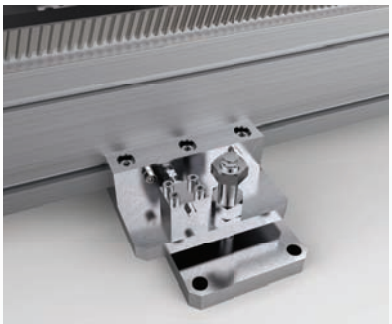

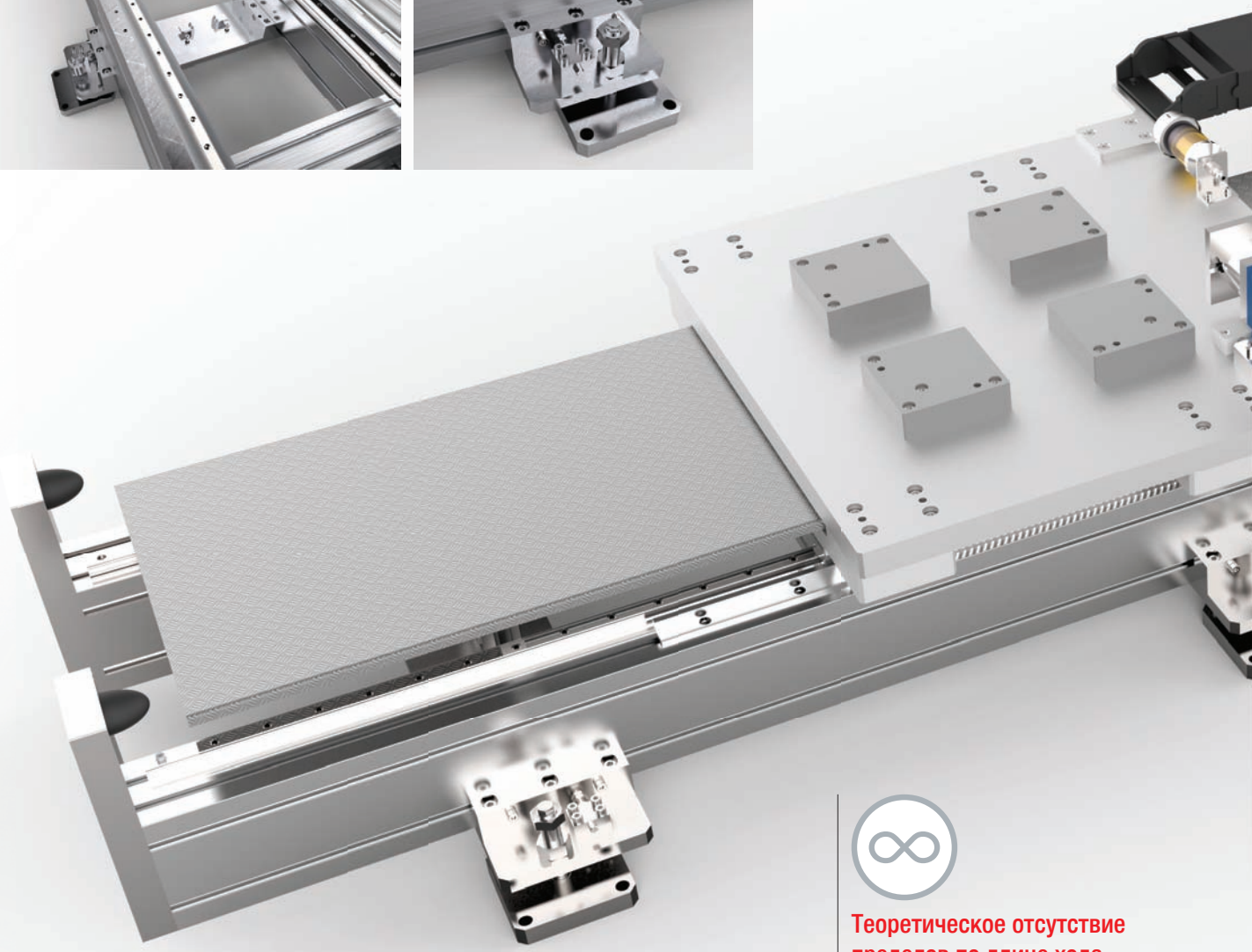

Теоретическое отсутствие пределов по длине хода
благодаря применению самоцентрирующихся соединительных вставок.

Надёжность, основана на десятках лет опыта

В системах «Seventh Axis» нашёл своё воплощение более чем 40-летний опыт компании «Rollon» в области проектирования и производства систем линейного перемещения.

Простота интеграции с промышленными роботами любых типов

Ассортимент, включающий в себя 7 различных типоразмеров, позволяет интегрировать роботы любых типов, имеющих массу до 2000 кг.

Обеспечение необходимой степени защиты для любых условий эксплуатации

Система «Seventh Axis» может быть дополнена с различными опциями для обеспечения требуемой защиты от различных воздействий окружающей среды.

Новая технология на основе алюминиевых профилей

Каждая система «Seventh Axis», произведённая компанией «Rollon», была сконструирована с целью обеспечения максимальной механической жёсткости и точности. Эта цель достигается за счёт применения системы алюминиевых экструдированных профилей высокой жёсткости, а также соответствующих поперечных соединительных элементов.

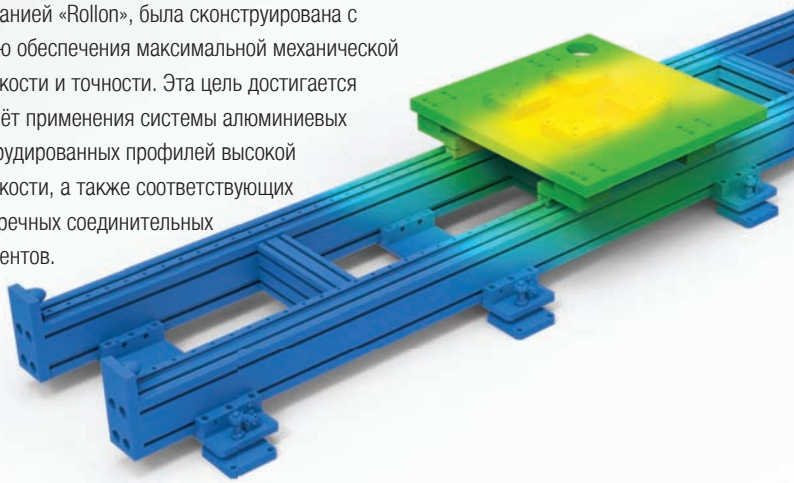

Высококачественные компоненты

В конструкции использованы исключительно высококачественные, тщательно подобранные компоненты: термоупрочнённые косозубые рейки, направляющие качения, а также планетарные или гипоидные редукторы.

Компоненты и аксессуары

Соединительные пластины для любого типа антропоморфного робота

Система смазки зубчатой рейки

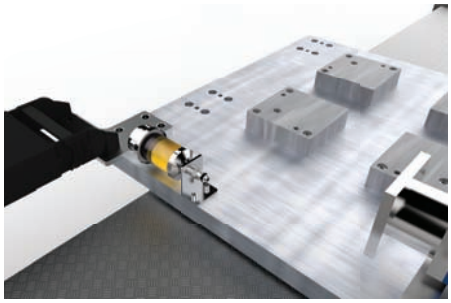

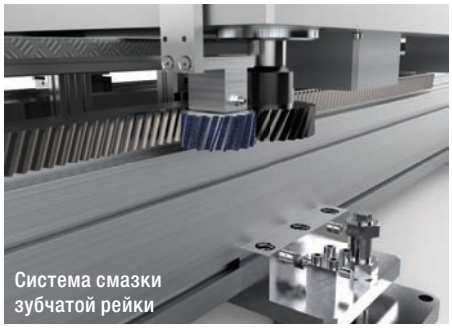
Система смазки зубчатой рейки

Держатель кабеля

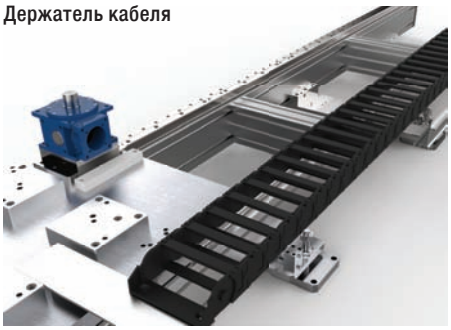

Бесконтактные датчики

Резиновые / газовые амортизаторы-ограничители хода

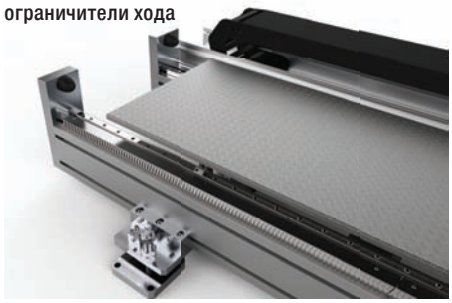

Кожух привода

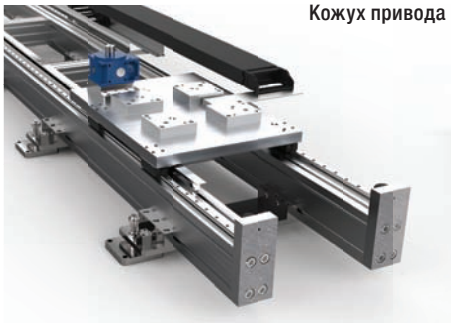

Кожух направляющих

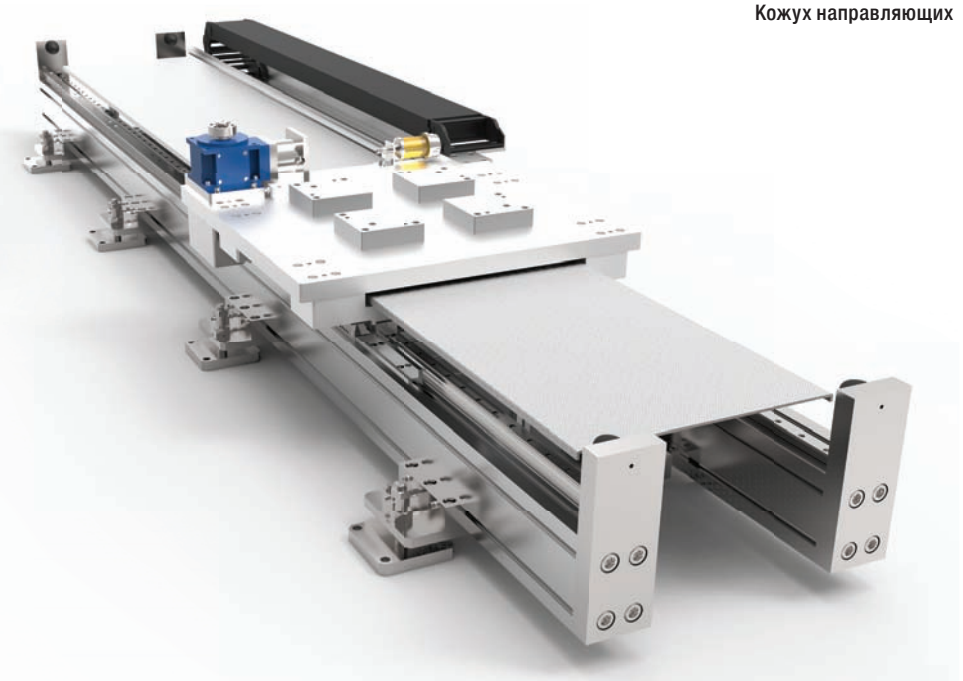

Кожух привода / направляющих

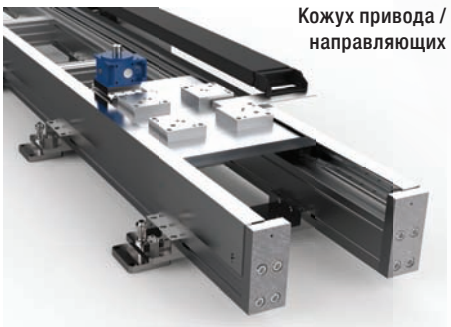

Два типа редукторов

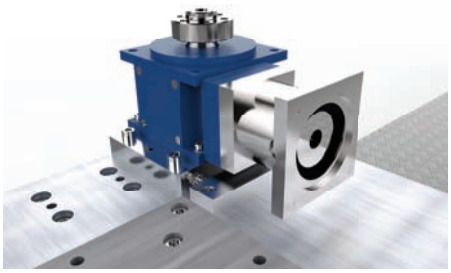

Дополнительные каретки с системами предотвращения столкновений

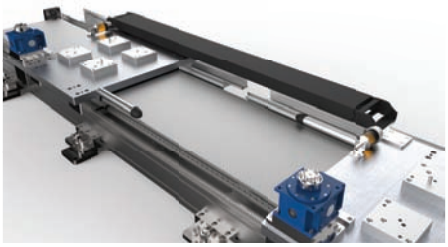

Система смазки направляющих

Примеры прикладных задач

Паллетайзер

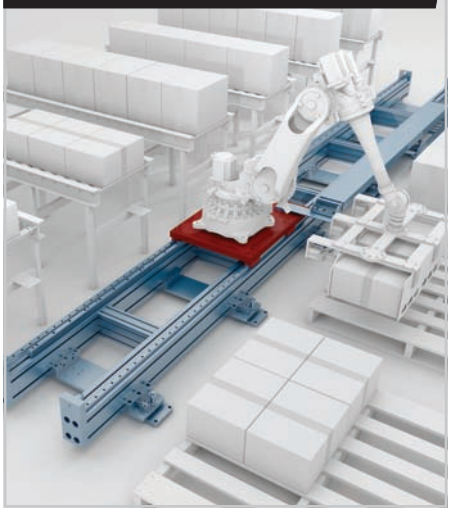

Автоматизация обрабатывающего оборудования

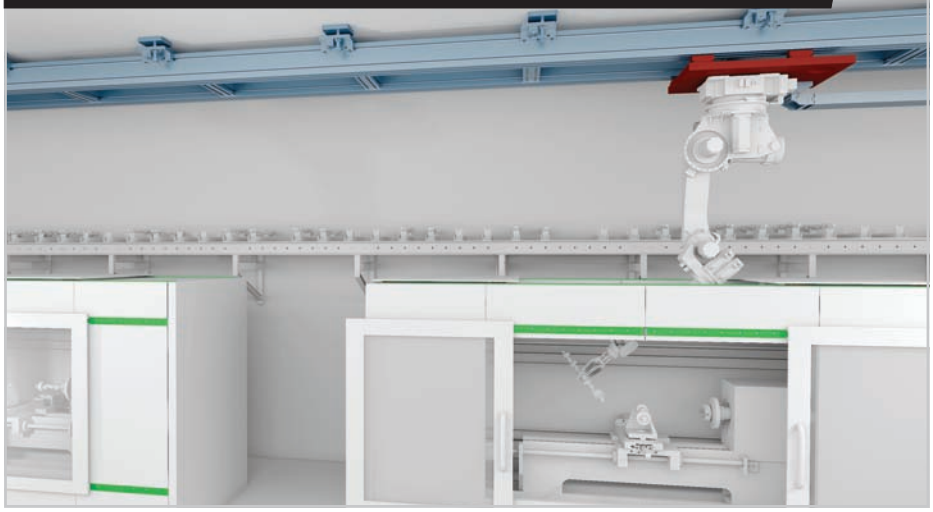

Гибка листового металла

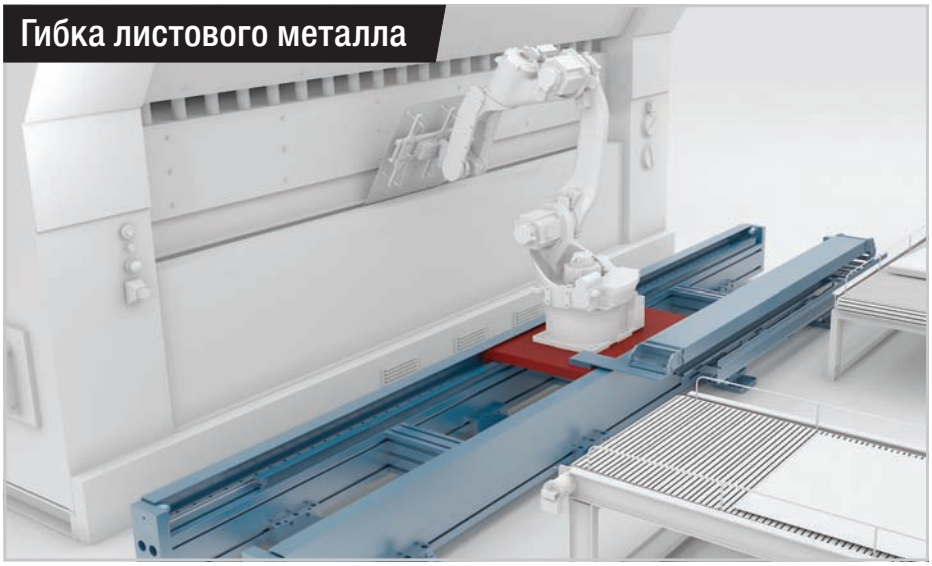

Сварка

Склеивание

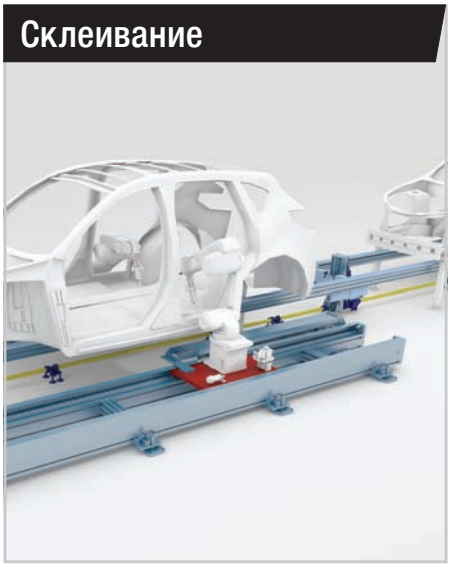

Окраска

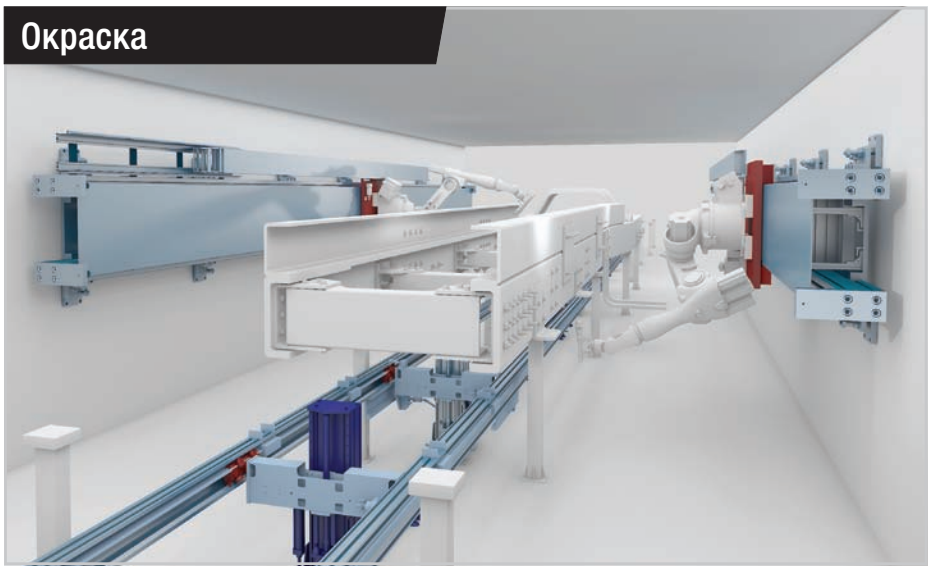

Seventh Axis

Технические характеристики

Обозначение		Тип профильной направляющей		Привод		Устойчивость к коррозии	Защита			Типоразмер
Серия	Модель	Роликовая	Шариковая	Реечная передача	Ременная передача		Привод	Привод и направляющие	Кожух	
Seventh Axis	SEV220-1						√			220X100
	SEV80-2						√	√		80x80
	SEV280-1						√	√	√	170x280
	SEV170-2						√	√	√	170x120
	SEV220-2						√	√	√	220x120
	SEV280-2						√	√	√	280x170
	SEV360-2						√	√	√	360x200

Все приведённые данные подлежат проверке на их допустимость с учётом специфики конкретной прикладной задачи.

* Приведённые параметры относятся к максимальным динамическим нагрузкам, указанным в таблице. Параметры грузоподъёмности относятся к варианту для напольного монтажа.

** Параметры грузоподъёмности относятся к варианту для напольного монтажа. Более подробную информацию можно получить, обратившись в службу технической поддержки компании «Rollon».

*** Примеры роботов являются приблизительными и приводятся справочно. Для окончательного подбора подходящих роботов просьба обращаться в службу технической поддержки компании «Rollon».

Варианты монтажа

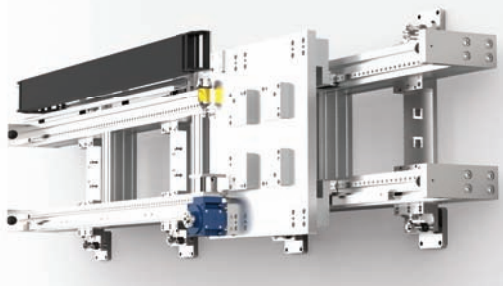

Настенный монтаж

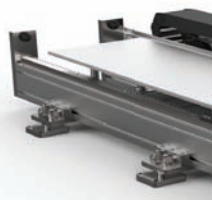

Напольный монтаж

Количество профилей	Грузоподъёмность при высокодинамичных перемещениях* [кг]	Грузоподъёмность при низкодинамичных перемещениях* [кг]	Максимальная скорость [м/с]	Максимальное ускорение [м/с²]	Повторяемость [мм]	Макс. длина хода [мм]	Примеры роботов ***	
1	15	50	3	4	+/-0,05	5000	MITSUBISHI NACHI	RV-2S MZ04
2	25	100	3	4	+/-0,05	5000	FANUC MITSUBISHI COMAU NACHI	LR Mate 200 RV-5F, RH-3FH Rebel S6, Racer 5 MZ07
1	50	300	3	4	+/-0,05	46000	ABB FANUC KUKA MITSUBISHI COMAU	IRB120 LR MATE200iD KR6 Agilus RH20FH, RV-6F Racer 5
2	100	500	4	4	+/-0,05	46000	ABB FANUC KUKA MITSUBISHI COMAU	IRB1600, IRB2600 M-10iA KR16, KR20 RV-7F, RV-20F Racer 7, SIX 6
2	300	800	4	4	+/-0,05	46000	ABB FANUC KUKA COMAU	IRB260 M-20iA KR30 NS12, NJ16
2	500	1200	3	3	+/-0,05	46000	ABB FANUC KUKA COMAU	IRB460 M-710iC KR30, KR60 NJ40, NJ60
2	800	2000	2	2	+/-0,05	46000	ABB FANUC KUKA COMAU	IRB460, IRB6620 R2000iC 165F KR QuanteK 120-150 NJ130 2.6

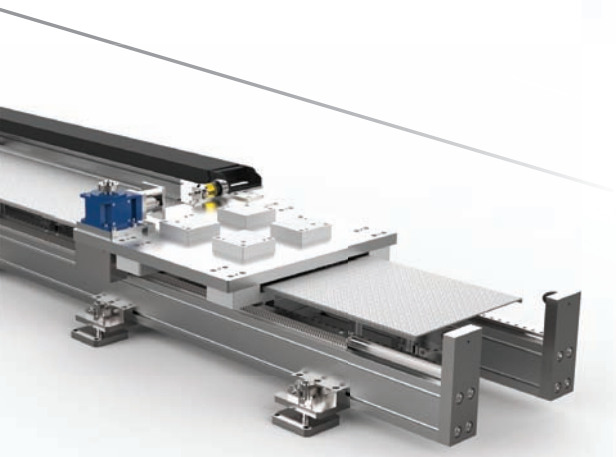

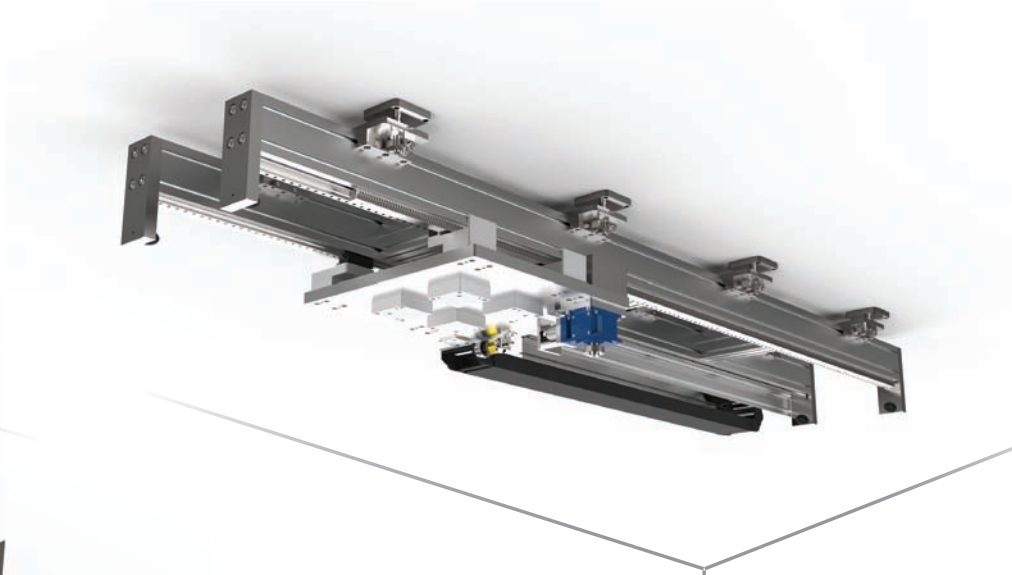

Потолочный монтаж

ROLLON®
LinearEvolution

● Rollon Подразделения и Представительские Офисы
● Дистрибьюторы:

ROLLON S.p.A. - ITALY

Via Trieste 26
I-20871 Vimercate (MB)
Phone: (+39) 039 62 59 1
www.rollon.it - infocom@rollon.it

Подразделения:

ROLLON GmbH - GERMANY

Bonner Strasse 317-319
D-40589 Düsseldorf
Phone: (+49) 211 95 747 0
www.rollon.de - info@rollon.de

ROLLON B.V. - Нидерланды

Ringbaan Zuid 8
6905 DB Zevenaar
Phone: (+31) 316 581 999
www.rollon.nl - info@rollon.nl

Представительский офис:

ROLLON S.p.A. - Россия

117105, Москва, Варшавское
шоссе, д. 17, стр. 1,
Тел.: +7 (495) 508-10-70
www.rollon.ru - info@rollon.ru

ROLLON S.A.R.L. - Франция

Les Jardins d'Eole, 2 allée des Séquoias
F-69760 Limonest
Phone: (+33) (0) 4 74 71 93 30
www.rollon.fr - infocom@rollon.fr

ROLLON Corporation - США

101 Bilby Road. Suite B
Hackettstown, NJ 07840
Phone: (+1) 973 300 5492
www.rolloncorp.com - info@rolloncorp.com

ROLLON Ltd - UK

The Works 6 West Street Olney
Buckinghamshire, United Kingdom, MK46 5 HR
Phone: +44 (0) 1234964024
www.rollon.uk.com - info@rollon.uk.com

ROLLON Ltd - Китай

No. 16 Jin Wen Road,
China, Shanghai, 201323
Phone: +86 21 5811 8288
www.rollon.cn.com - info@rollon.cn.com

ROLLON India Pvt. Ltd. - Индия

1st floor, Regus Gem Business Centre, 26/1
Hosur Road, Bommanahalli, Bangalore 560068
Phone: (+91) 80 67027066
www.rollonindia.in - info@rollonindia.in

Региональный менеджер:

ROLLON - SOUTH AMERICA

R. Joaquim Floriano, 397, 2o. andar
Itaim Bibi - 04534-011, São Paulo, BRASIL
Phone: +55 (11) 3198 3645
www.rollonbrasil.com.br - info@rollonbrasil.com

ROLLON - Япония

3F Shiodome Building, 1-2-20 Kaigan,
Minato-ku, Tokyo 105-0022 Japan
Phone +81 3 6721 8487
www.rollon.jp - info.japan@rollon.com

Приглашаем ознакомиться с полной гаммой продуктов

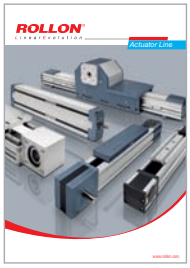

Дистрибьютор

С полным перечнем партнеров Вы сможете ознакомится на www.rollon.com

Внесение изменений и правка запрещена. Использование текста и изображений возможно только с нашего разрешения.