БУКЛЕТ «ПОДВЕСНЫЕ ПОДШИПНИКИ»

COOPER

РАЗЪЁМНЫЕ РОЛИКОВЫЕ ПОДШИПНИКИ

ПОДВЕСНЫЕ ПОДШИПНИКИ COOPER

“Идеальное решение для применения в винтовых конвейерах ”

- Долговечность
- Безопасность для вала
- Экономия энергии при запуске
- Отсутствие загрязнения передаваемого по конвейеру материала
- Снижение затрат благодаря минимальному времени простоя
- Сокращенное потребление смазочного материала
- Легкость обслуживания и осмотра

Винтовой конвейер, оборудованный ненадёжным подшипником скольжения, до переоборудования

Использование подшипников скольжения на винтовых конвейерах имеет ряд недостатков:

- Высокое потребление смазочного материала
- Загрязнение передаваемого по конвейеру материала
- Свойственная данным подшипникам потенциальная опасность повреждения вала
- Потеря энергии вследствие трения

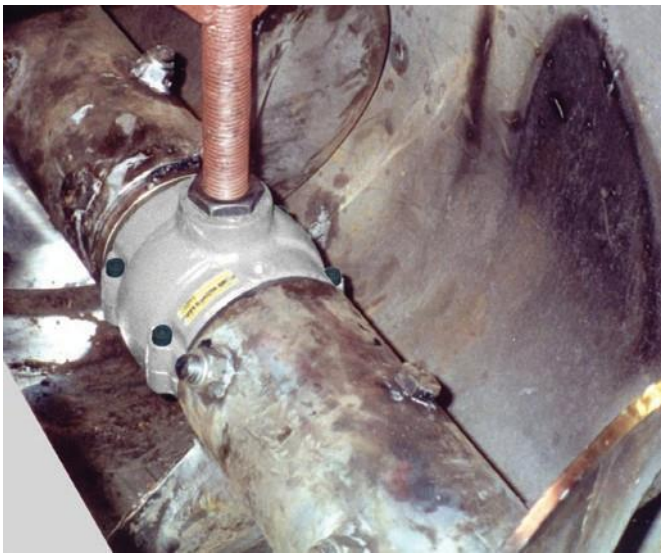

Стандартный подвесной узел на винтовом конвейере

Подвесные узлы Cooper с разъёмными до вала роликовыми подшипниками позволяют избежать многих недостатков:

- Снижение трения
- Снижение потребления смазочного материала
- Защита вала
- Удобство демонтажа вала и замены подшипника

Подвесной узел с манжетными уплотнениями для эксплуатации в тяжелых условиях, установленный на цементном заводе

Разнообразие двусторонних уплотнителей, расположенных на торцовой поверхности корпуса каждого подшипника гарантирует оптимальное уплотнение в самых тяжелых условиях эксплуатации, включая перемещение абразивных материалов, таких как сахар, цемент, кварц, зола, мел и др.

Ассортимент

- Имеется широкий выбор вариантов уплотнения в зависимости от перемещаемого материала. Они представлены войлочными и резиновыми манжетными уплотнениями в стандартном и износостойком вариантах исполнения. Подшипник также может иметь высокотемпературное уплотнение.
- Корпусы могут быть оснащены средством очистки воздуха/смазочного материала для дополнительной защиты от попадания снаружи грязи.
- Стандартные корпусы изготовлены из литейного чугуна и имеют размерный ряд от 40 до 150 мм; предназначены для применения на подшипниках серии 01/01E.
- Изготавливаются в специальном исполнении из нержавеющей стали и других материалов.
- Также представлены версии с двойным и тройным приливом *.
- Имеется дополнительная компактная версия для уменьшения преграды для потока материала для применения на новых подшипниках серии 100.

* Для получения информации о доступных размерах, пожалуйста, свяжитесь с нашим техническим отделом.

Подвесные подшипники – это компактное средство поддержки валов винтовых конвейеров и аналогичного оборудования. Подвесной узел включает в себя разъемный роликовый подшипник в чугунном разъёмном корпусе с резьбовым приливом для упрощения подвешивания с поперечных распорок конвейера.

Серия 100

Высокоскоростной, компактный подшипник

Серия 01

Подшипник для умеренных условий эксплуатации

В месте крестообразного соединения рекомендуется использовать поворотную фиксацию для обеспечения центрирования подшипников.
Необходимо учитывать особенности уплотнения для каждого конкретного применения.
Иногда желательна непрерывная подача смазки и снабжение, выполняемое через подвески.

Войлочная (F) или высокотемпературная набивка (HTP)

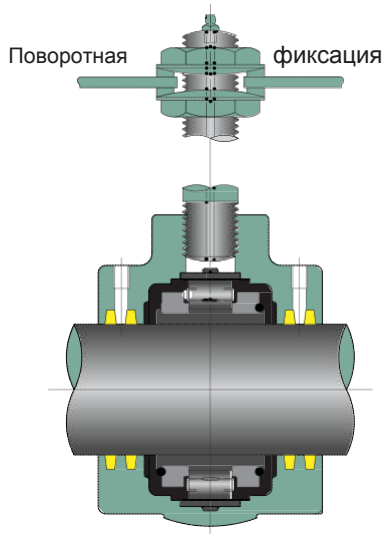

Манжетное уплотнение из синтетической резины (SRS)

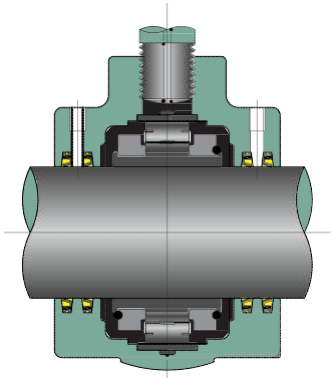

Уплотнения для тяжелых условий эксплуатации

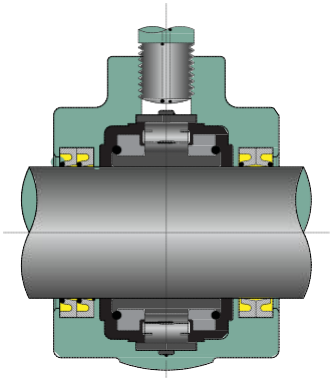

Чугунный подвесной узел с двойным приливом на вертикальном вале

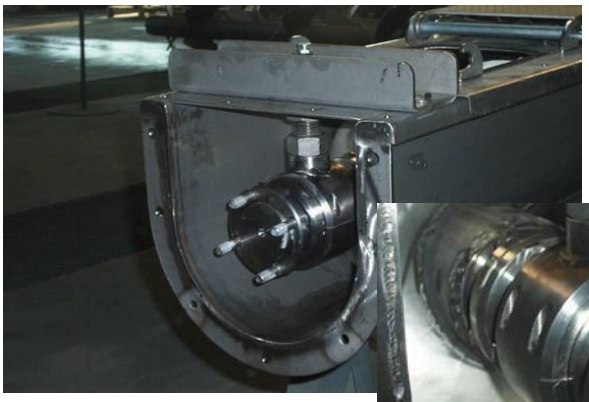

Специальный подвесной узел из нержавеющей стали

Пример применения из практики

Применение

Установка подвесных подшипников диаметром 80 и 90 мм на шнековом транспортёре для гипса.

Уплотнение

Шнековый транспортёр для гипса требует наличия уплотнений с высокими эксплуатационными характеристиками в опорных подшипниках.

Загрязнение продукции

Оригинальные подвесные подшипники из фосфористой бронзы при смазке до необходимого уровня для удовлетворительных рабочих характеристик вызвали недопустимое загрязнение продукции.

Срок службы/износ вала

Возникла «безвыходная» ситуация: уменьшение смазки устранило загрязнение, но привело к высокому износу подшипников и валов.

Простой

Возникший износ подшипника и вала потребовал дорогостоящего восстановления и длительного простоя во время критических периодов производства.

Уровень шума

Нахождение места эксплуатации вблизи жилого района вызывало возмущение недопустимым уровнем шума.

Решение от компании Cooper

Используемые подшипники – 01 BH 80M EX и 01 BH 90M EX

Загрязнение продукции

Двустороннее войлочное уплотнение, стандартное для корпусов подвесных подшипников COOPER, устранило данную проблему.

Срок службы

Высококачественный подшипник COOPER в корпусе с двусторонним уплотнением эксплуатируется уже в четыре раза дольше, чем предыдущие подшипники и продолжает эффективно работать.

Простой

Поскольку внутреннее кольцо подшипника COOPER защищает вал, пропадает необходимость в дорогостоящих заменах, что ведет к уменьшению времени простоя и повышению производительности.

Уровень шума

Жители остались довольны тем, что система стала работать тише.

Развитие

После успешных результатов данного переоборудования количество используемых подшипников COOPER существенно увеличилось на данном объекте.

Подвесной подшипник на шнековом транспортёре для гипса

COOPER BEARINGS GROUP

Великобритания, Европа, Южная Америка, Азия, Австралия и Ближний Восток
Cooper Roller Bearings Company Ltd.
Висбеч-Роуд
Кингс-Линн, Норфолк, PE30 5JX
Великобритания
Тел.: +44 (0) 1553 763447
Факс: +44 (0) 1553 761113
Электронная почта: CoopersalesUK@kaydon.com

США, Канада, Мексика и Центральная Америка
The Cooper Split Roller Bearing Corp.
Робин Гуд-Роуд 5365, офис B
Норфолк, шт. Вирджиния 23513
США.
Тел.: +1 (1) 757 460 0925
Факс: +1 (1) 757 464 3067
Электронная почта: CoopersalesUS@kaydon.com

Германия
Cooper Geteilte Rollenlager GmbH.
Постфах 100 423
Обербенрадер штрассе 407
47704 Крефельд ГЕРМАНИЯ
Тел.: +49 (0) 2151 713 016
Факс: +49 (0) 2151 713 010
Электронная почта: CoopersalesDE@kaydon.com

Россия ООО «ТопМеханикс»
20017 г. Екатеринбург, ул. Фронтовых Бригад 27 оф 312.
Тел.: +7(343)266-72-11
Факс: +7(343)228-42-70
Электронная почта: m21@live.ru
Сайт www.tm2010.ru

Гонконг
Cooper Roller Bearings (Hong Kong) Co. Ltd.
21-й этаж Чайначем Тауэр
Коннот-Роуд Сентрал 34-37, Гонконг
Тел.: +852 6050 6633
Тел.: +86 (0) 135 7010 7075
Электронная почта: CoopersalesHK@kaydon.com

Бразилия
Cooper do Brasil Ltda.
Каикса Постал 66.105
CEP 05.314-970, Бразилия
Тел.: +55 (0) 11 3022 3706
Тел.: +55 (0) 11 9156 2500
Электронная почта: CoopersalesBR@kaydon.com

Индия
Cooper Roller Bearings Company Ltd.
Висбеч-Роуд
Кингс-Линн, Норфолк, PE30 5JX
Великобритания
Тел.: +91 (0) 9820180089
Электронная почта: CoopersalesIN@kaydon.com