Применение в оборудовании станочного парка

Металлообрабатывающее оборудование (токарная, фрезерная, шлифовальная группа станков и др.)

Линейные направляющие скольжения (накладки)

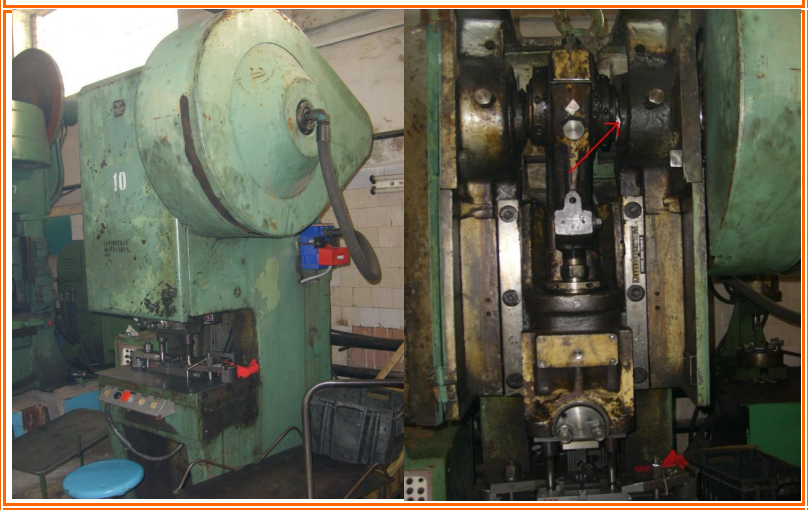

Пресса однокривошипные серии КД усилием до 160тонн

Втулки кривошипа и шатуна.

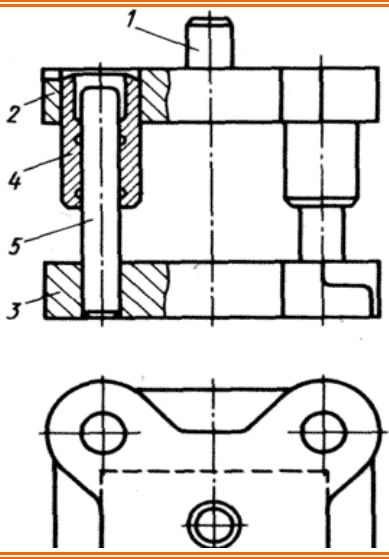

Рис. 48. Блок с направлением колонками и втулками:

1 — хвостовик, 2 — верхняя плита; 3 — нижняя плита; 4 — направляющая втулка; 5 — направляющая колонка

Штампы

Втулки направляющие колонок

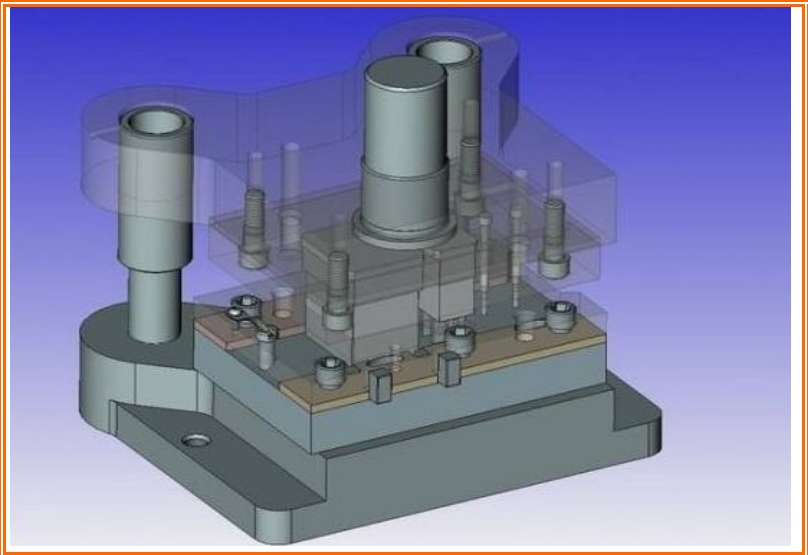	Штампы Втулки направляющие колонок
	Гильотинные ножницы НА, НГ Втулки
	Валковые листогибочные машины (вальцы) и листогибочные пресса Втулки

	Профилегибочное оборудование Втулки
	Ножовочно-отрезные станки Втулки-направляющие
	Подъемные столы (складское оборудование) Втулки опорно-поворотные механизма подъема
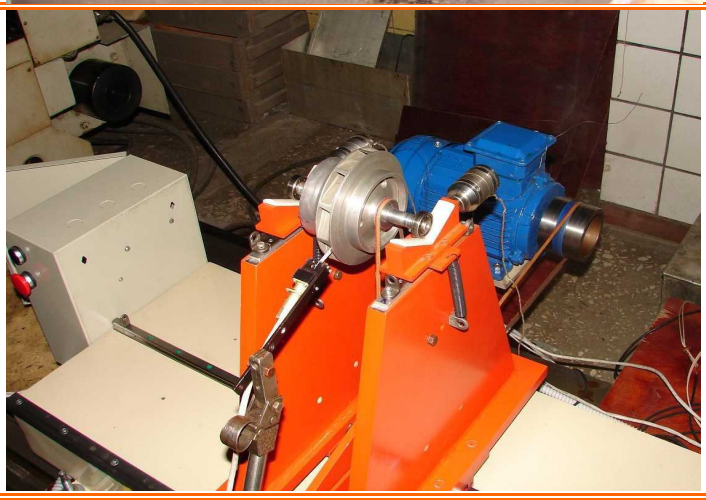	Балансировочные станки Опорные планки

Применение в подъемно-транспортном оборудовании

	Мультилифты; манипуляторы и гидроманипуляторы; самосвалы, кран КЖ-971; пожарная техника скользуны, подпятники, опорно-поворотные втулки
	Мультилифты; манипуляторы и гидроманипуляторы; самосвалы, кран КЖ-971; пожарная техника скользуны, подпятники, опорно-поворотные втулки
	Мультилифты; манипуляторы и гидроманипуляторы; самосвалы, кран КЖ-971; пожарная техника скользуны, подпятники, опорно-поворотные втулки
	Мультилифты; манипуляторы и гидроманипуляторы; самосвалы, кран КЖ-971; пожарная техника скользуны, подпятники, опорно-поворотные втулки

Применение в горнодобывающей промышленности

	Экскаваторы карьерные ЭКГ-5А,8И,10 Гусеничный ход Втулки и шайбы опорных и натяжных колес, бортового редуктора.
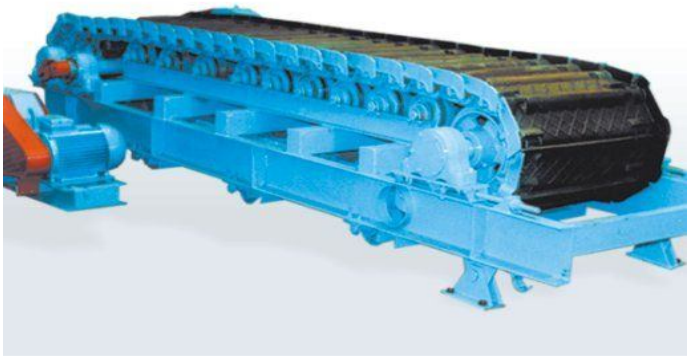	Питатели пластинчатые Втулки
	Спиральные классификаторы Втулки опорные