ПРОМЫШЛЕННЫЕ КОМПЛЕКТУЮЩИЕ
ТопМеханикс

Техническая спецификация
PDF 7201B

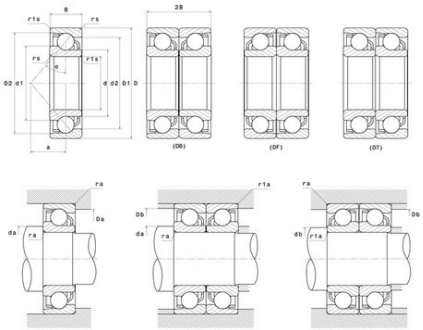

Технические характеристики	
B	10 мм
D	32 мм
a	14 мм
d	12 мм
r1s min	0,3 мм
rs min	0,6 мм
Вес	0
Контактный угол alpha	40 °
Марка	NTN

Производительность	
Макс. рабочая температура	120 °C
Мин. рабочая температура	-40 °C
Предельная скорость масла Lub	28 000 об./мин.
Предельная скорость смазки Lub	21 000 об./мин.
Предельная усталостная нагрузка Cu	17 даН
Производительность при динамической нагрузке C	700 даН
Производительность при статической нагрузке C0	365 даН

Рекомендации по объему	
Da max	27,5 мм
Db max	29,5 мм
da min	16,5 мм
db min	14,5 мм
r1a max	0,3 мм
ra max	0,3 мм

Другие характеристики	
Вес	0,04 кг

620135, Свердловская обл., г. Екатеринбург, пр. Космонавтов 98А, оф. 208
Тел: +7(343)318 21 63 | E-mail: info@tm2010.ru Web: www.tm2010.ru