ПРОМЫШЛЕННЫЕ КОМПЛЕКТУЮЩИЕ
ТопМеханикс

Техническая спецификация
PDF 7200

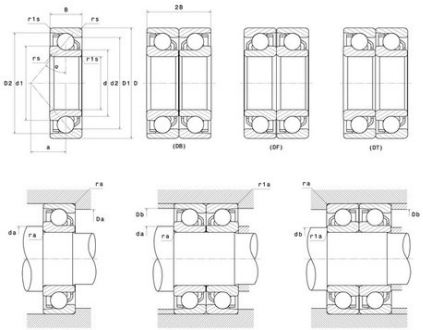

Технические характеристики	
B	9 мм
D	30 мм
a	10,5 мм
d	10 мм
r1s min	0,3 мм
rs min	0,6 мм
Вес	0
Контактный угол alpha	30 °
Марка	NTN

Производительность	
Макс. рабочая температура	120 °C
Мин. рабочая температура	-40 °C
Предельная скорость масла Lub	37 000 об./мин.
Предельная скорость смазки Lub	28 000 об./мин.
Предельная усталостная нагрузка Cu	12 даН
Производительность при динамической нагрузке C	545 даН
Производительность при статической нагрузке C0	274 даН

Рекомендации по объему	
Da max	25,5 мм
Db max	27,5 мм
da min	14,5 мм
db min	12,5 мм
r1a max	0,3 мм
ra max	0,3 мм

Другие характеристики	
Вес	0,06 кг

620135, Свердловская обл., г. Екатеринбург, пр. Космонавтов 98А, оф. 208
Тел: +7(343)318 21 63 | E-mail: info@tm2010.ru Web: www.tm2010.ru