ПРОМЫШЛЕННЫЕ КОМПЛЕКТУЮЩИЕ
ТопМеханикс

Техническая спецификация
PDF 16038C3

Технические характеристики	
B	31 мм
D	290 мм
d	190 мм
f0	16,6
rs min	2 мм
Вес	6
Класс радиального зазора	C3
Марка	NTN

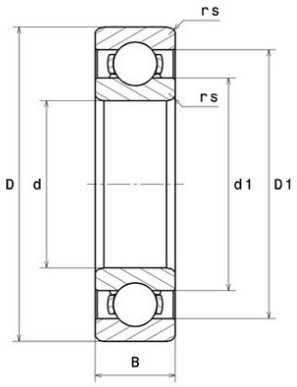

Производительность	
f0	16
Мин. рабочая температура	-60 °C
Предельная скорость масла Lub	2 500 об./мин.
Предельная скорость смазки Lub	2 100 об./мин.
Предельная усталостная нагрузка Cu	460 даН
Производительность при динамической нагрузке C	13 400 даН
Производительность при статической нагрузке C0	15 600 даН
Собственная частота B.E. (60 об./мин.)	8,62 Hz
Собственная частота B.I. (60 об./мин.)	10,38 Hz
Собственная частота беговых дорожек (60 об./мин.)	10,71 Hz
Собственная частота сепаратора (60 об./мин.)	0,45 Hz

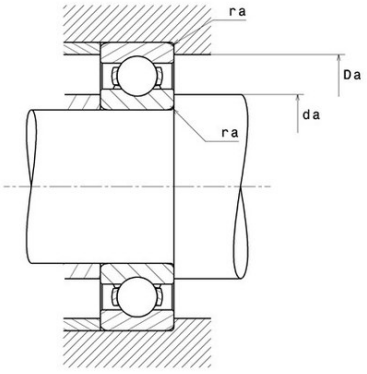

Рекомендации по объему	
Da max	281 мм
da min	199 мм
ra max	2 мм

Другие характеристики	
Вес	6,77 кг

620135, Свердловская обл., г. Екатеринбург, пр. Космонавтов 98А, оф. 208
Тел: +7(343)318 21 63 | E-mail: info@tm2010.ru Web: www.tm2010.ru