ПРОМЫШЛЕННЫЕ КОМПЛЕКТУЮЩИЕ
ТопМеханикс

Техническая спецификация
PDF 16030C3

Технические характеристики	
B	24 мм
D	225 мм
d	150 мм
f0	16,4
rs min	1,1 мм
Вес	3
Класс радиального зазора	C3
Марка	NTN

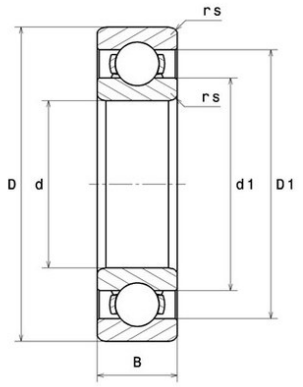

Производительность	
f0	16
Мин. рабочая температура	-60 °C
Предельная скорость масла Lub	3 200 об./мин.
Предельная скорость смазки Lub	2 800 об./мин.
Предельная усталостная нагрузка Cu	335 даН
Производительность при динамической нагрузке C	9 650 даН
Производительность при статической нагрузке C0	10 100 даН
Собственная частота B.E. (60 об./мин.)	7,64 Hz
Собственная частота B.I. (60 об./мин.)	9,36 Hz
Собственная частота беговых дорожек (60 об./мин.)	9,74 Hz
Собственная частота сепаратора (60 об./мин.)	0,45 Hz

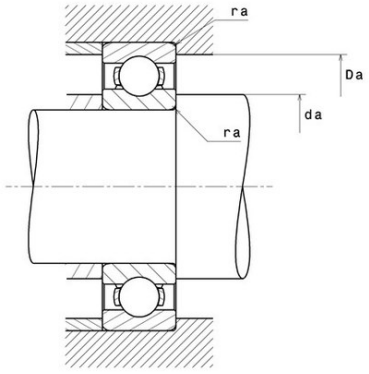

Рекомендации по объему	
Da max	218,5 мм
da min	156,5 мм
ra max	1 мм

Другие характеристики	
Вес	3,07 кг

620135, Свердловская обл., г. Екатеринбург, пр. Космонавтов 98А, оф. 208
Тел: +7(343)318 21 63 | E-mail: info@tm2010.ru Web: www.tm2010.ru