ПРОМЫШЛЕННЫЕ КОМПЛЕКТУЮЩИЕ
ТопМеханикс

Техническая спецификация
PDF 16028

Технические характеристики	
B	22 мм
D	210 мм
D1	186,6 мм
d	140 мм
d1	164,8 мм
f0	16,5
rs min	1 мм
Вес	2
Класс радиального зазора	CN
Марка	SNR

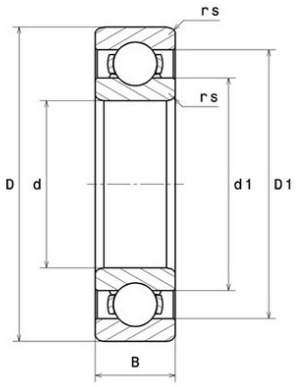

Производительность	
Nlim	5 000 об./мин.
Nref	3 200 об./мин.
f0	16
Макс. рабочая температура	120 °C
Мин. рабочая температура	-40 °C
Предельная усталостная нагрузка Cu	300 даН
Производительность при динамической нагрузке C	7 800 даН
Производительность при статической нагрузке C0	8 720 даН
Собственная частота B.E. (60 об./мин.)	8,6 Hz
Собственная частота B.I. (60 об./мин.)	10,4 Hz
Собственная частота беговых дорожек (60 об./мин.)	10,4 Hz
Собственная частота сепаратора (60 об./мин.)	0,45 Hz

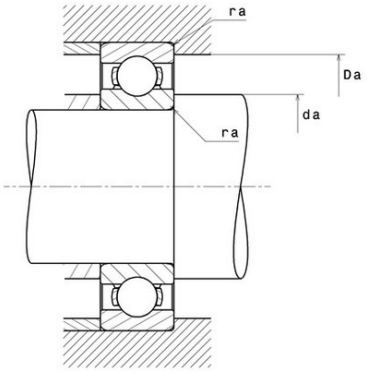

Рекомендации по объему	
Da max	205 мм
da min	145 мм
ra max	1 мм

Другие характеристики	
Вес	2,53 кг

620135, Свердловская обл., г. Екатеринбург, пр. Космонавтов 98А, оф. 208
Тел: +7(343)318 21 63 | E-mail: info@tm2010.ru Web: www.tm2010.ru