ПРОМЫШЛЕННЫЕ КОМПЛЕКТУЮЩИЕ
ТопМеханикс

Техническая спецификация
PDF 16018C3

Технические характеристики	
B	16 мм
D	140 мм
d	90 мм
f0	16,5
rs min	1 мм
Вес	0
Класс радиального зазора	C3
Марка	NTN

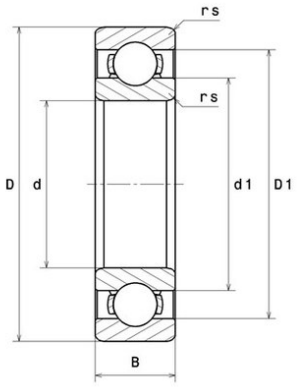

Производительность	
f0	16
Мин. рабочая температура	-60 °C
Предельная скорость масла Lub	5 600 об./мин.
Предельная скорость смазки Lub	4 700 об./мин.
Предельная усталостная нагрузка Cu	142 даН
Производительность при динамической нагрузке C	3 350 даН
Производительность при статической нагрузке C0	3 350 даН
Собственная частота B.E. (60 об./мин.)	8,65 Hz
Собственная частота B.I. (60 об./мин.)	10,35 Hz
Собственная частота беговых дорожек (60 об./мин.)	11,06 Hz
Собственная частота сепаратора (60 об./мин.)	0,46 Hz

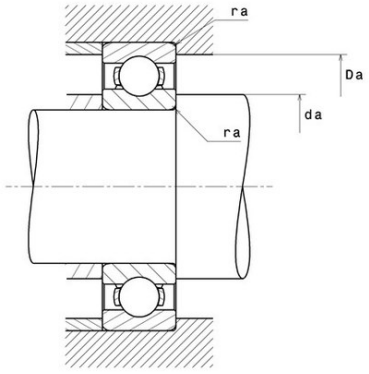

Рекомендации по объему	
Da max	135 мм
da min	95 мм
ra max	1 мм

Другие характеристики	
Вес	0,85 кг

620135, Свердловская обл., г. Екатеринбург, пр. Космонавтов 98А, оф. 208
Тел: +7(343)318 21 63 | E-mail: info@tm2010.ru Web: www.tm2010.ru