ПРОМЫШЛЕННЫЕ КОМПЛЕКТУЮЩИЕ
ТопМеханикс

Техническая спецификация
PDF 16016C4

Технические характеристики	
B	14 мм
D	125 мм
d	80 мм
f0	16,4
rs min	0,6 мм
Вес	0
Класс радиального зазора	C4
Марка	NTN

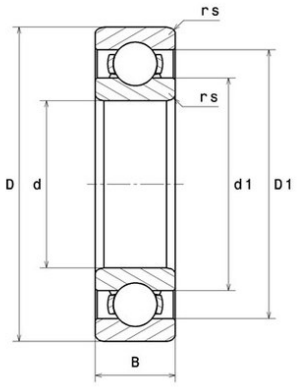

Производительность	
f0	16
Мин. рабочая температура	-60 °C
Предельная скорость масла Lub	6 200 об./мин.
Предельная скорость смазки Lub	5 300 об./мин.
Предельная усталостная нагрузка Cu	113 даН
Производительность при динамической нагрузке C	2 540 даН
Производительность при статической нагрузке C0	2 510 даН
Собственная частота B.E. (60 об./мин.)	9,15 Hz
Собственная частота B.I. (60 об./мин.)	10,85 Hz
Собственная частота беговых дорожек (60 об./мин.)	11,66 Hz
Собственная частота сепаратора (60 об./мин.)	0,46 Hz

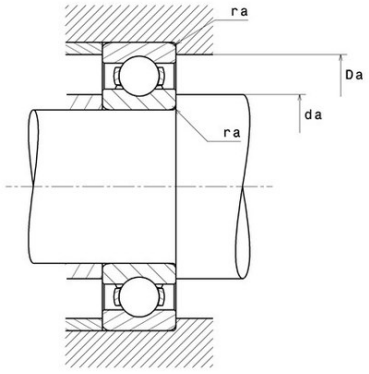

Рекомендации по объему	
Da max	121 мм
da min	84 мм
ra max	0,6 мм

Другие характеристики	
Вес	0,6 кг

620135, Свердловская обл., г. Екатеринбург, пр. Космонавтов 98А, оф. 208
Тел: +7(343)318 21 63 | E-mail: info@tm2010.ru Web: www.tm2010.ru