ПРОМЫШЛЕННЫЕ КОМПЛЕКТУЮЩИЕ
ТопМеханикс

Техническая спецификация
PDF 16013

Технические характеристики	
B	11 мм
D	100 мм
D1	88,6 мм
d	65 мм
d1	77,2 мм
f0	16,3
rs min	0,6 мм
Вес	0
Класс радиального зазора	CN
Марка	SNR

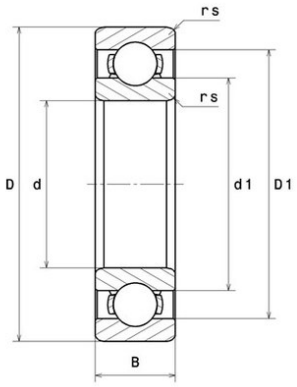

Производительность	
Nlim	11 000 об./мин.
Nref	5 300 об./мин.
f0	16
Макс. рабочая температура	120 °C
Мин. рабочая температура	-40 °C
Предельная усталостная нагрузка Cu	86 даН
Производительность при динамической нагрузке C	2 150 даН
Производительность при статической нагрузке C0	1 890 даН
Собственная частота B.E. (60 об./мин.)	7,18 Hz
Собственная частота B.I. (60 об./мин.)	8,82 Hz
Собственная частота беговых дорожек (60 об./мин.)	9,6 Hz
Собственная частота сепаратора (60 об./мин.)	0,45 Hz

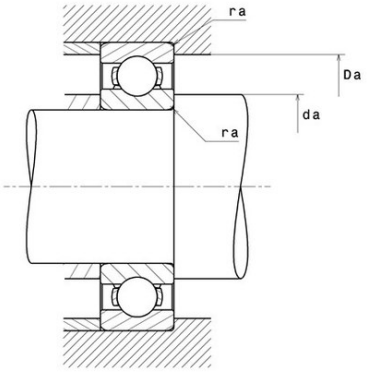

Рекомендации по объему	
Da max	96 мм
da min	69 мм
ra max	0,6 мм

Другие характеристики	
Вес	0,3 кг

620135, Свердловская обл., г. Екатеринбург, пр. Космонавтов 98А, оф. 208
Тел: +7(343)318 21 63 | E-mail: info@tm2010.ru Web: www.tm2010.ru