ПРОМЫШЛЕННЫЕ КОМПЛЕКТУЮЩИЕ
ТопМеханикс

Техническая спецификация
PDF 16005C2

Технические характеристики	
B	8 мм
D	47 мм
d	25 мм
f0	15,1
rs min	0,3 мм
Вес	0
Класс радиального зазора	C2
Марка	NTN

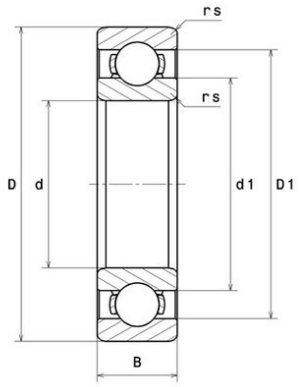

Производительность	
f0	15
Макс. рабочая температура	120 °C
Мин. рабочая температура	-20 °C
Предельная скорость масла Lub	18 000 об./мин.
Предельная скорость смазки Lub	15 000 об./мин.
Предельная усталостная нагрузка Cu	23 даН
Производительность при динамической нагрузке C	835 даН
Производительность при статической нагрузке C0	510 даН
Собственная частота B.E. (60 об./мин.)	4,65 Hz
Собственная частота B.I. (60 об./мин.)	6,35 Hz
Собственная частота беговых дорожек (60 об./мин.)	6,32 Hz
Собственная частота сепаратора (60 об./мин.)	0,42 Hz

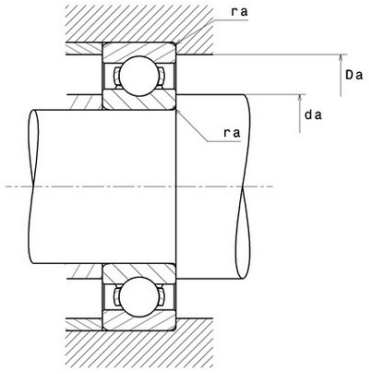

Рекомендации по объему	
Da max	45 мм
da min	27 мм
ra max	0,3 мм

Другие характеристики	
Вес	0,06 кг

620135, Свердловская обл., г. Екатеринбург, пр. Космонавтов 98А, оф. 208
Тел: +7(343)318 21 63 | E-mail: info@tm2010.ru Web: www.tm2010.ru