ПРОМЫШЛЕННЫЕ КОМПЛЕКТУЮЩИЕ
ТопМеханикс

Техническая спецификация
PDF 16005

Технические характеристики	
B	8 мм
D	47 мм
D1	42,8 мм
d	25 мм
d1	32,5 мм
f0	15,1
rs min	0,3 мм
Вес	0
Класс радиального зазора	CN
Марка	SNR

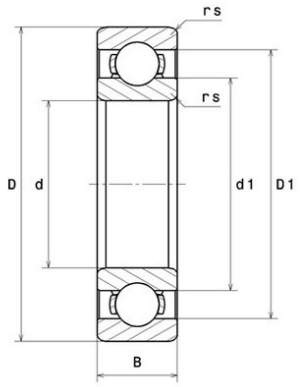

Производительность	
Nlim	25 000 об./мин.
Nref	12 000 об./мин.
f0	15
Макс. рабочая температура	120 °C
Мин. рабочая температура	-40 °C
Предельная усталостная нагрузка Cu	25 даН
Производительность при динамической нагрузке C	850 даН
Производительность при статической нагрузке C0	560 даН
Собственная частота B.E. (60 об./мин.)	5,09 Hz
Собственная частота B.I. (60 об./мин.)	6,91 Hz
Собственная частота беговых дорожек (60 об./мин.)	6,42 Hz
Собственная частота сепаратора (60 об./мин.)	0,42 Hz

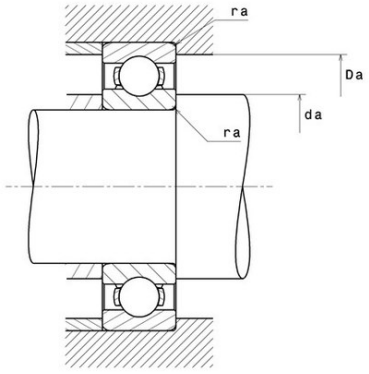

Рекомендации по объему	
Da max	45 мм
da min	27 мм
ra max	0,3 мм

Другие характеристики	
Вес	0,06 кг

620135, Свердловская обл., г. Екатеринбург, пр. Космонавтов 98А, оф. 208
Тел: +7(343)318 21 63 | E-mail: info@tm2010.ru Web: www.tm2010.ru