ПРОМЫШЛЕННЫЕ КОМПЛЕКТУЮЩИЕ
ТопМеханикс

Техническая спецификация
PDF 21320C3

Технические характеристики	
B	47 мм
D	215 мм
D1	178,7 мм
Y0	2,94
Y1	3,01
Y2	4,48
d	100 мм
d2	137 мм
e	0,22
rs min	3 мм
Класс радиального зазора	C3
Кол-во отверстий смазки	0
Марка	NTN

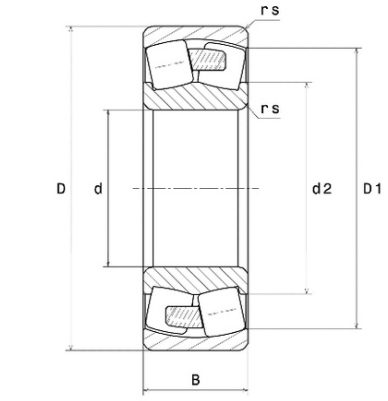

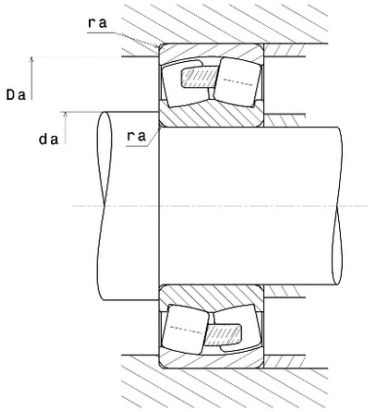

Производительность	
Nlim	3 900 об./мин.
Nref	3 200 об./мин.
Макс. рабочая температура	120 °C
Мин. рабочая температура	-40 °C
Предельная усталостная нагрузка Cu	3 150 даН
Производительность при динамической нагрузке C	37 000 даН
Производительность при статической нагрузке C0	46 500 даН
Собственная частота B.E. (60 об./мин.)	6,8 Hz
Собственная частота B.I. (60 об./мин.)	9,2 Hz
Собственная частота беговых дорожек (60 об./мин.)	6,44 Hz
Собственная частота сепаратора (60 об./мин.)	0,42 Hz

Рекомендации по объему	
Da max	201 мм
da min	114 мм
ra max	2,5 мм

620135, Свердловская обл., г. Екатеринбург, пр. Космонавтов 98А, оф. 208
Тел: +7(343)318 21 63 | E-mail: info@tm2010.ru Web: www.tm2010.ru